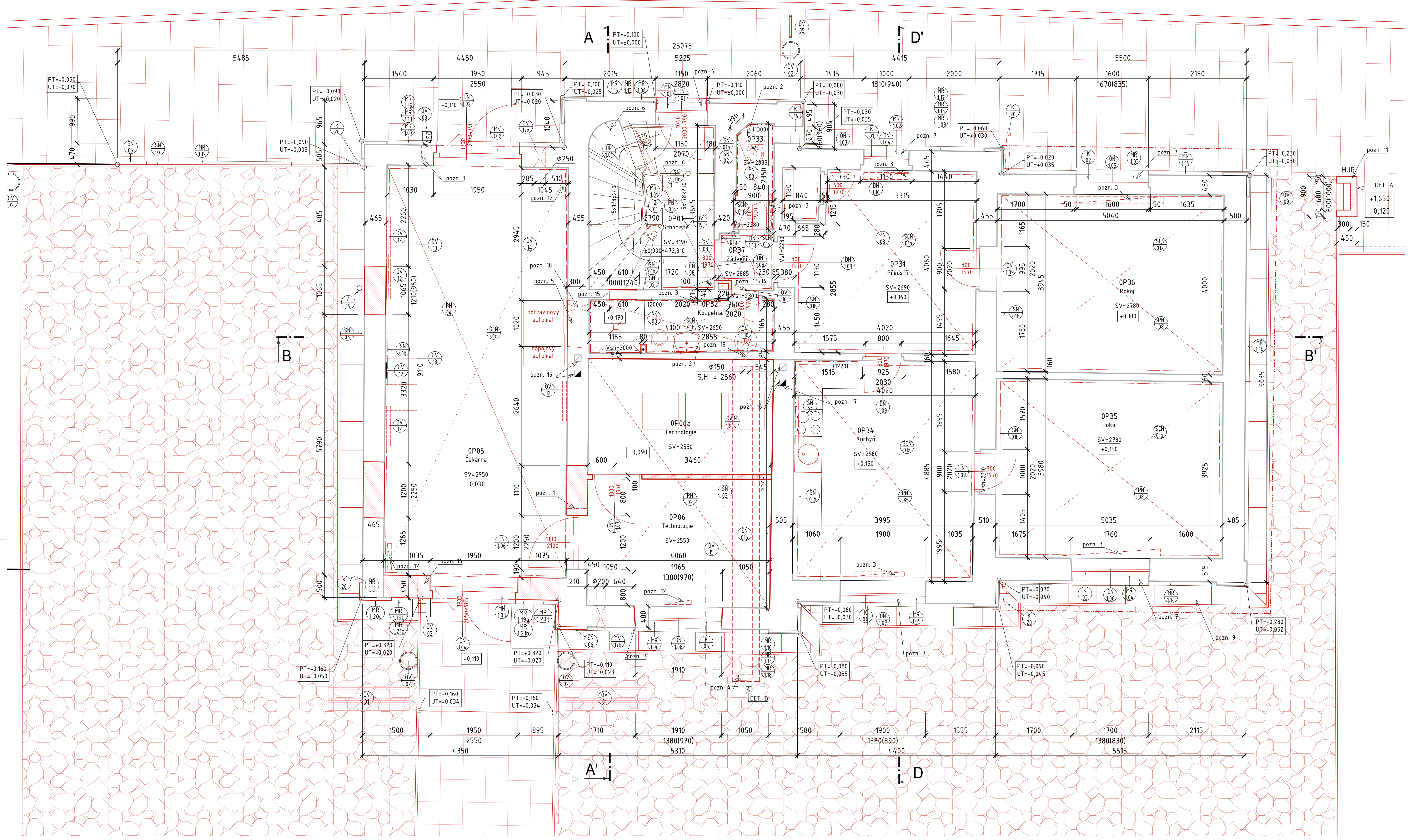

TABULKA MÍSTNOSTÍ 1.NP

ČÍSLO	NÁZEV	PLOCHA	POVRCHOVÁ_ÚPRAVA_PODLAHA	POVRCHOVÁ_ÚPRAVA_STĚNA	POVRCHOVÁ_ÚPRAVA_STROP	VÝŠKA
0P01	Schodiště	11,87	keramická slinutá dlažba+ keramický sokl v. 30 mm	vápenná omítka štuková s otěruvzdornou malbou	vápenná omítka štuková	3190
0P33	WC	1,98	keramická dlažba	keramický obklad + vápenná omítka štuková	nátěr disperzní bílou barvou	2885
0P32	Koupelna	4,88	keramická dlažba	keramický obklad + vápenná omítka štuková	nátěr disperzní bílou barvou	2650
0P06	Technologie	10,62	betonová podlaha s nátěrem	vápenná omítka štuková s otěruvzdornou malbou	kazetový minerální podhled	2550
0P06a	Technologie	10,02	betonová podlaha s nátěrem	vápenná omítka štuková s otěruvzdornou malbou	kazetový minerální podhled	2550
0P37	Zádveří	1,50	keramická dlažba	keramický obklad + vápenná omítka štuková	nátěr disperzní bílou barvou	2885
0P34	Kuchyň	19,64	PVC	vápenná omítka štuková	nátěr disperzní bílou barvou	2960
0P05	Čekárna	38,10	keramická slinutá dlažba	vápenná omítka štuková s otěru vzdornou malbou + keramický sokl v. 30 mm	kazetový minerální podhled	2950
0P35	Pokoj	19,90	PVC	vápenná omítka štuková	nátěr disperzní bílou barvou	2780
0P36	Pokoj	19,99	PVC	vápenná omítka štuková	nátěr disperzní bílou barvou	2780
0P31	Předsíň	16,61	PVC	vápenná omítka štuková	nátěr disperzní bílou barvou	2690

POZNÁMKY:

Poznámky s odkazem do výkresu:

pozn. 1 Nové překlady z válcovaných profilů IPE 140, 5 ks na tl. stěny, min. uložení 250 mm
Postup provedení práce ve stávající konstrukci:
Po odstranění stávajících oken bude vybourán otvor pro překlad do poloviny tloušťky stěny. Vloží se 3ks IPE 140 na betonové lože, aktivuje se doklínkováním a vyplní betonovou mazaninou. Následně se stejným postupem dodělá překlad v druhé polovině tloušťky stěny. Po provedení překladu se vybourá otvor a začistí se.

pozn. 2 Nové sanitární vybavení a keramický obklad

pozn. 3 Nová teplovodní otopná tělesa

pozn. 4 Nový instalační kanál 300 x 500 mm (příprava a zaslepení)

pozn. 5 - - -

pozn. 6 Kamenné stupně budou očištěny, opraveny a naimpergovány

pozn. 7 Kamenné parapety budou očištěny, opraveny a naimpregnovány, okna budou doplněna přechodovou lištou

pozn. 8 Nový kamenný stupeň 1550 x 400 x 200 mm (d. x š. x v.)

pozn. 9 Nový okapový chodníček z betonové dlažby 500 x 500 mm uložený do pískového lože tl. 150 mm

pozn. 10 Obnovení cihelných okenních kleneb
Postup provedení práce:
Po odstranění stávajících oken se vyzdí pilíř do výšky překladu. Bude vybourán překlad jen do poloviny tloušťky stěny. Dozdí se pilíř do úrovně okenní klenby, aktivuje se. Následně se vybourá druhá polovina překladu, dozdí se pilíř až do úrovně klenby, která se pak aktivuje. Po vyzdění vybourá nadezdívka až po okenní klenby a otvory se začistí.

pozn. 11 HUP bude vyzděna z plných betonových cihel probarvených do červené barvy s omílaným povrchem s hydrofobizačním nátěrem, základy budou provedeny ze ztraceného bednění do nezámrzné hloubky (800 mm), základová spára je na úrovni terénu. Překlad otvoru bude z L profilu 50 x 50 x 5 opatřeného antikorozním nátěrem. Krycí deska je zákrytový prvek pro plotové sloupky 500 x 500 x 65 mm, 2ks; omílaný povrch černé barvy, budou ošetřeny hydrofobizačním nátěrem.

pozn. 12 Nové těleso - elektrický přímotop

pozn. 13 Větrací otvor 325 x 125 mm, spodní hrana +2,380

pozn. 14 Nové nosné překlady ze systémových prvků, např. keramobetonový překlad HELUZ

pozn. 15 Zazdění otvoru

pozn. 16 Bude prověřeno přesné umístění a svislý průběh komínových sopouchů

pozn. 17 Kouřovod plynového kondenzačního kotle bude proveden typovým koncentrickým vedením vzducho-spalinovým systémem v komínovém sopouchu - DN 125 mm, vyvedeno nad střechu, dl. trouby v komínovém sopouchu cca 7500 mm

pozn. 18 Prostupy konstrukcemi budou splňovat podmínky protipožární ochrany

TABULKA PŘEKLADŮ

prvek	rozměr/celková délka [mm]	počet [ks]	hmotnost [kg/bm]	celková hmotnost [kg]	pozn.
IPE 140	8600.00	-	12.90	110.94	pozn.1
např. HELUZ FAMILY 3v1 nosný	440x245x2500	1	-	-	pozn.14

LEGENDA:

Stávající konstrukce

- plné pálené cihly na vápennou maltu a stávající konstrukce

Nové konstrukce

- broušený cihelný blok pro stěny tl. 80 mm na maltu pro tenké spáry, P8
- broušený cihelný blok pro vnější stěny tl. 440 mm na maltu pro tenké spáry, P10
- dozdívka z plných pálených cihel na obyčejnou maltu, P20
- plné betonové cihly tl. 140 mm na cementovou maltu, přírodní barva, MC10, zrnitost 0-2 mm
- plné betonové cihly tl. 140 mm na cementovou maltu, červené barvy, omílaný povrch, MC10, zrnitost 0-2 mm
- sádrokartónová předstěna tl. 62,5 mm, nosné kovové profily UW/CW 50, jednoduché opláštění, desky standardní (A) tl. 12,5 mm, s akustickou izolací
- sádrokartónová předstěna tl. 100 mm, nosné kovové profily UW/CW 50, dvojité opláštění, desky impregnované (H2) tl. 12,5 mm, s akustickou izolací
- sádrokartónová příčka tl. 75 mm, nosné kovové profily UW/CW 50, jednoduché opláštění, desky impregnované (H2) tl. 12,5 mm, s akustickou izolací
- sádrokartónová příčka tl. 100 mm, nosné kovové profily UW/CW 100, dvojité opláštění, desky standardní (A) tl. 12,5 mm, s akustickou izolací
- betonová velkoformátová dlažba
- okapový chodníček z betonových dlaždic
- kačírek frakce 0 - 16

- PN XX – nové souvrství podlah, viz. tabulka skladeb
- SE XX – nové souvrství venkovních ploch, viz. tabulka skladeb
- SN XX – nové souvrství povrchů interiérových stěn, viz. tabulka skladeb
- SCN XX – nové podbití střech a podhledy, viz. tabulka skladeb
- DN XX – nové dveře, viz. tabulka dveří
- ON XX – nová okna, viz. tabulka oken
- K XX – nové klempířské prvky, viz. tabulka klempířských prvků
- MR XX – repase kamenické prvky, viz. tabulka kamenických prvků
- MN XX – nové kamenické prvky, viz. tabulka kamenických prvků
- OV XX – nové ostatní prvky, viz. tabulka ostatních prvků

VŠEOBECNÉ POZNÁMKY:

- dokumentace je vyhotovena dle platných ČSN a předpisů souvisejí v rozsahu dokumentace pro stavební povolení
- při bourání budou veškeré konstrukce nad bouranou částí řádně podepřeny
- stavební připravenost, průrazy a drážky provést v koordinaci s projekty jednotlivých profesí. Při rozporu v dokumentaci je nutné kontaktovat projektanta. V dokumentaci jsou znázorněny pouze významné prostupy větších rozměrů.
- veškeré rozměry a skladby konstrukcí je třeba ověřit na místě a případně upřesnit
- všechny materiály a barvy budou vyvzorkovány a odsouhlaseny zástupci investora
- všechny rozměry budou ověřeny na stavbě
- veškeré nesrovnalosti konzultujte s projektantem

POZNÁMKY:

- stávající kamenné schodiště, kamenné venkovní stupně a kamenné parapety budou očištěny případně opraveny a naimpregnovány
- stávající betonové stupně u schodiště vedoucí do 1.PP budou očištěny případně opraveny a naimpregnovány
- kovové zábradlí bude očištěno a opatřeno novým nátěrem, v barvě antracitové RAL 7016. V případě, že prvky budou poškozeny budou lokálně vyměněny. Tvarově a materiálově budou provedeny jako původní.
- podlaha bude provedená nová včetně podkladních vrstev, podrobně viz. tabulka skladeb
- interiérové dveře v části pro zaměstnance - ocelová zárubeň s dřevěným křídlem a prahem, interiérové dveře v klientské části jsou provedeny jako dveře antivandal a musí splňovat bezpečnostní požadavek min. třídy 2 - ocelová zárubeň s ocelovým křídlem z pozinkovaného plechu s ocelovým prahem, dveře do technického zázemí - ocelová zárubeň s ocelovým křídlem z pozinkovaného plechu s ocelovým prahem, exteriérové dveře budou z hliníkových profilů, bezpečnostní třída 3, členění bude navrženo tak, aby respektovalo stávající výplně, viz. tabulka dveří
- bude provedena oprava omítek v rozsahu: plošně oškrábána malba v rozsahu 100%, štuková vrstva bude opravena v rozsahu 100% a jádrová vrstva bude opravena v rozsahu 100%
- bude provedena otěruvzdorná malba
- nové klempířské prvky budou provedeny ve stejném rozměru jako odstraňované prvky materiál bude barvený pozinkovaný nebo titanzinkový plech, výrobky budou dodány včetně doplňkového a montážního materiálu, viz tabulka klempířských prvků
- minerální kazetový podhled bude provedený jen v 1.NP v části pro zaměstnance - viz. tabulka skladeb.
- v hygienickém zázemí pro zaměstnance bude navržen keramický obklad do výšky 2m v bílém provedení doplněný o pruh střídajících se barev, jedná se o korporátní barvy Správy železnic - modrá RAL 5003, oranžová RAL 2009. Spárovací hmota bude vždy v barvě obkladu. Spárořez obkladů bude vždy navazovat na výrazné prvky, například na osu umyvadla atd. Spárovací hmota na podlaze vždy tmavě šedá, nebo ve stupni šedé dle vybrané dlažby. Spárořez dlažby bude vždy průběžný přes všechny prahy a hranice místností. Spárořez dlažby bude navazovat na spárořez obkladů. Je doporučeno používat obklady a dlažby ve formátu, který má stejné násobky rozměru. Dlažba musí mít protiskluzovou povrchovou úpravu. Tam kde není obklad bude dlažba opatřena keramickým soklem ve stejném rozměru a barevnosti jako je navržena na podlaze.
- bude nově osazeno osvětlení všech nebytových prostor s úspornými LED zdroji
- okna budou kompletně nové - plastová s U(celkového otvoru) ≤1,2 W/m2K, vnitřní parapety plastové bílé; venkovní kamenné parapety budou zachovány a doplněny o přechodové lišty, venkovní klempířské prvky parapetu budou nové; členění oken bude kopírovat původní okna; vnější rám a křídla oken budou bílé; budou osazeny vnitřní žaluzie, viz. tabulka oken.
- nová okna budou osazena do původních otvorů, vnější režné ostění zůstane zachováno.
- nové instalace budou přivedeny na hranici bytu a napojeny na stávají, instalace budou vedeny v podhledu, ve zdi !

DETAIL B - INSTALAČNÍ KANÁL 1:50

půdorys

řez 1-1'

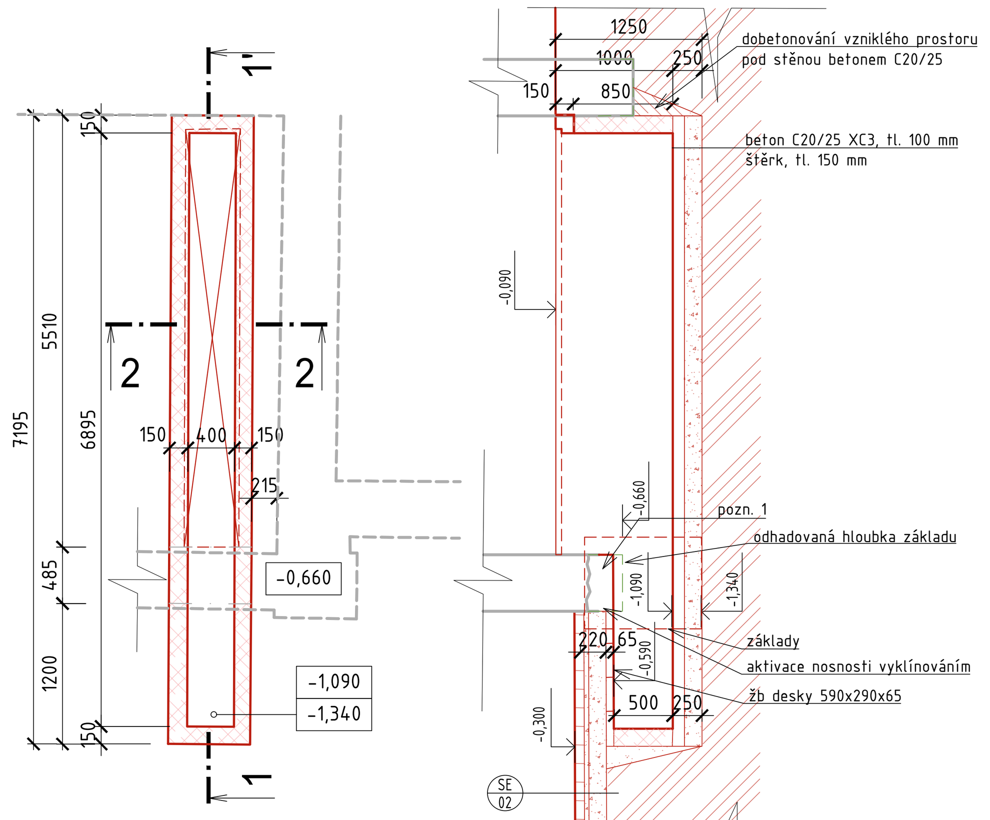

POZNÁMKY INSTALAČNÍ KANÁL:

- před započetím výkopových prací Instalačního kanálu bude sondou ověřena hloubka základů
- po instalaci prefabrikované betonové stropní desky bude nosnost aktivována vyklínováním

- skladby:
  - stropní deska z železobetonového plného prefabrikátu, rozměry 590 x 290 x 65 mm, zatížení 5 kN/m^2
  - stěny z plných betonových cihel tl. 140 mm na cementovou maltu, MC10, zrnitost 0-2 mm
  - podlaha z betonové mazaniny na štěrkovém loži
  - obsyp stěn z původní zeminy

řez 2-2'

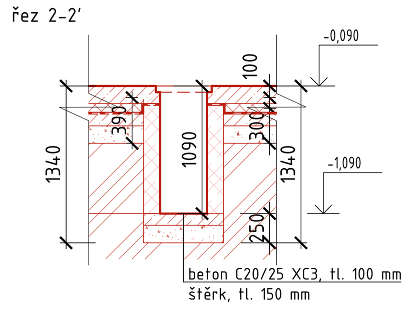

EVROPSKÁ UNIE
Evropské strukturální a investiční fondy
Operační program Doprava

Ministerstvo dopravy
Státní fond dopravní infrastruktury

Orientační schéma:

Razítko oprávněné osoby:

05.2021

Podpis: Datum:

Revize:	Datum:	Popis:	Kontroloval:
001	05.2021	Definitivní odevzdání dokumentace	Ing. Martin Hulan
002	06.2023	Oprava dispozice	Ing. Martin Hulan

Stavebník/Investor:	**Správa železnic, státní organizace**
Adresa:	Dlážděná 1003/7, 110 00 Praha 1
Zástupce investora:	Oblastní ředitelství Plzeň
Adresa:	Sišická 1168/23, 326 00 Plzeň

SPRÁVA ŽELEZNIC

Zhotovitel stavby:	**DigiTry Art Technologies s.r.o.**
Adresa:	Davídkova 675/76, 182 00 Praha 8
Kontakt:	T: +420 724 444 999, E: patrik.babinek@digitry.cz
Zhotovitel objektu:	**DigiTry Art Technologies s.r.o.**
Adresa:	Davídkova 675/76, 182 00 Praha 8
Kontakt:	T: +420 724 444 999, E: patrik.babinek@digitry.cz

Hlavní projektant (HIP):	Specialista:	Odpovědný projektant:	Zpracovatel:
Ing. Martin Hulan	Ing. Martin Hulan	Ing. Martin Hulan	Ing. arch. Marie Křížová

Název stavby/akce:	**Kdyně ON - oprava VB - projektová dokumentace**	Označení (S-kód):	SXXXXXXXXX
		Označení zhotovitele:	2020-022
Název části:	Pozemní stavební objekty výpravních budov a budov zastávek	Označení části:	D.2.2. 1
Název objektu:	**Výpravní budova Kdyně - Architektonicko-stavební řešení**	Označení objektu/komplexu:	**SO 83-71-83.01**
Název přílohy:	Půdorys 1.NP	Číslo přílohy:	**2. 104**
Název dílčí části přílohy:	Navrhovaný stav	Paré:	
Kraj: Plzeňský	Katastrální území: Prapořiště [732851]	TUDU: 0351 D1	
Stupeň dokumentace: PDPS	Datum zpracování: 06.2023	Formáty: 10 x A4	Měřítko: 1:50

S-kód: S X X X X X X X X X – Stupeň dokumentace: P D P S – Část: D 2 2 0 1 – Objekt: S O 8 3 7 1 8 3 – Podobjekt: 0 1 – Příloha: 2 – 1 0 4 – Revize: 0 0 2

±0,000=472,22 m n.m.

Souřadný systém: S-JTSK
Výškový systém: Bpv